令和3年度　愛知県新人体育大会ラグビーフットボール競技名北支部予選会

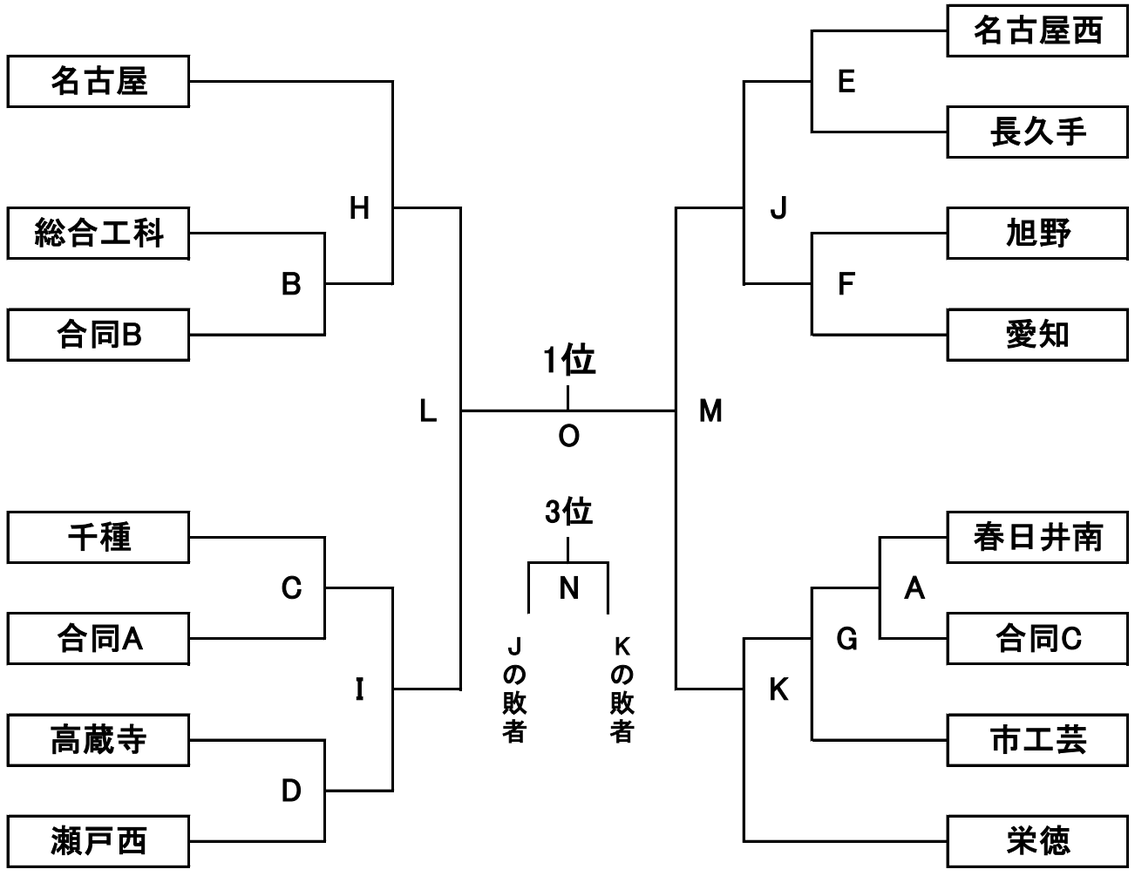

	月・日・曜						キックオフ			会場
A	12	月	4	日	土	曜	13	:	00	西陵
B	12	月	11	日	土	曜	15		15	千種
C	12	月	11	日	土	曜	14		00	千種
D	12	月	11	日	土	曜	13		30	名学大
E	12	月	11	日	土	曜	10	:	30	長久手
F	12	月	11	日	土	曜	14	:	45	名学大
G	12	月	11	日	土	曜	11	:	45	長久手
H	12	月	18	日	土	曜	15	:	00	名古屋
I	12	月	18	日	土	曜	13	:	30	瀬戸西
J	12	月	18	日	土	曜	13	:	30	名経大
K	12	月	18	日	土	曜	14	:	45	名経大
L	12	月	25	日	土	曜		:		
M	12	月	25	日	土	曜		:		
N		月		日	土	曜		:		
O		月		日	土	曜		:		
P	12	月	25	日	土	曜		:		
Q	12	月	25	日	土	曜		:		
		月		日	土	曜		:		
		月		日	土	曜		:		

合同A　（旭丘　春日井）
合同B　（瀬戸北　守山）
合同C　（西陵　明和）

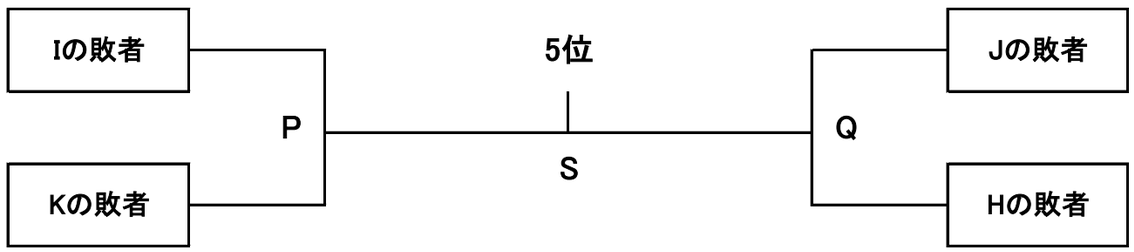

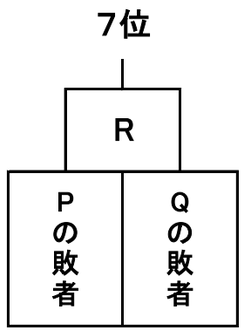

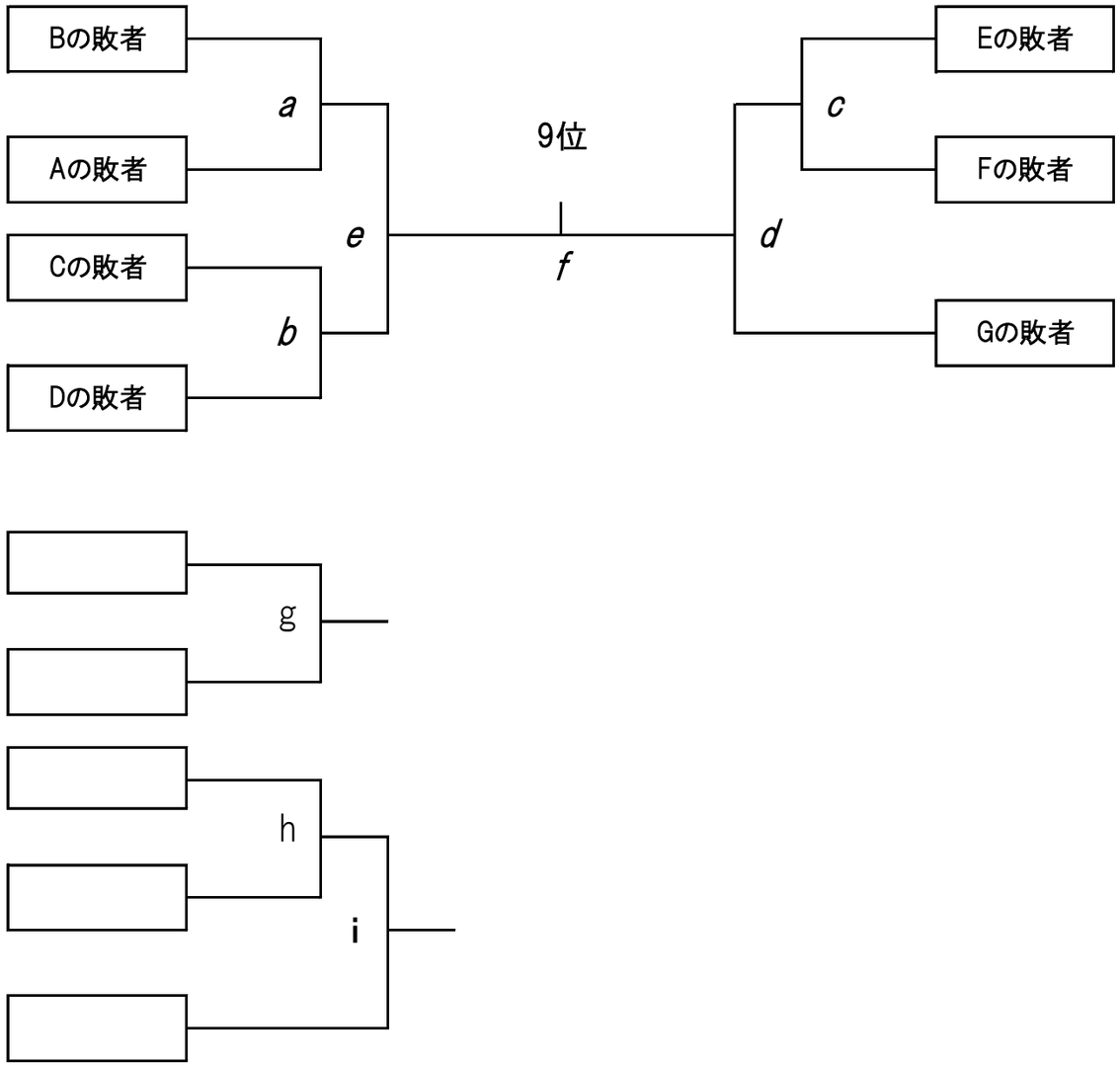

	月・日・曜						キックオフ			会場
a	12	月	18	日	土	曜	13	:	30	名学
b	12	月	18	日	土	曜	14	:	45	瀬戸西
c	12	月	18	日	土	曜	14	:	45	名学